TAUCHTHERMOSTAT
SERIE TT-A100 UND TT-A200

TECHNISCHE DATEN

Typ	Regelbereich	Tmax Fühler	Tmax Umgebung	Schutz-art	Schaltleistung	Hysterese
TT-A100	0 bis 90°C	125°C	80°C	IP40	(C-1) 10 (2,5) A/(C-2) 6 (2,5) A, 250 VAC	8 K ± 3
TT-A200	0 bis 90°C	125°C	80°C	IP40	(C-1) 10 (2,5) A/(C-2) 6 (2,5) A, 250 VAC	8 K ± 3

STROMANSCHLUSS

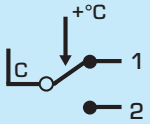

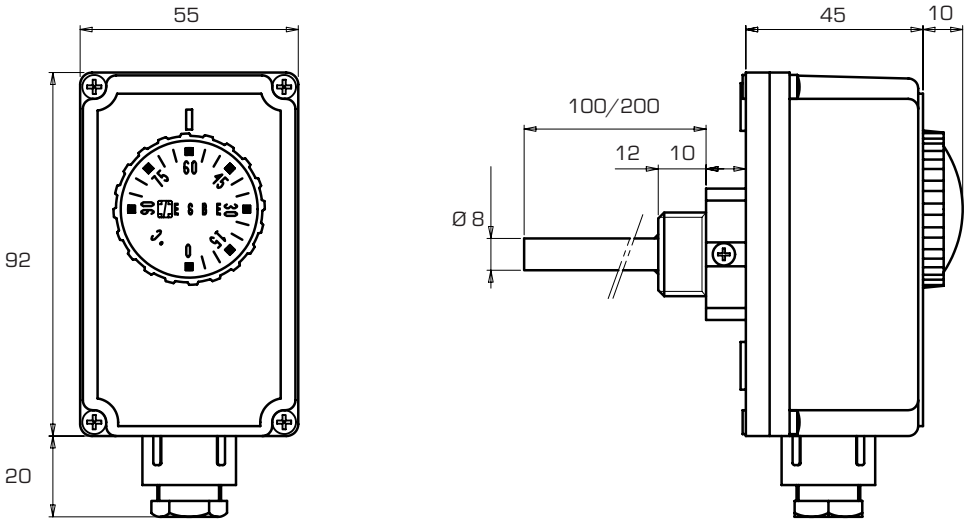

TAUCHTHERMOSTAT TT-A100, TT-A200

TAUCHTHERMOSTAT MIT AUSSENEINSTELLUNG

Art.Nr.	Bezeichnung	Typ	Anschluss	Hinweis
8690 1100 12	Tauchthermostat 100 mm	TT-A100	G ½"	mit Tauschhülse
8690 1200 12	Tauchthermostat 200 mm	TT-A200	G ½"	mit Tauschhülse

© Copyright. Alle Rechte vorbehalten